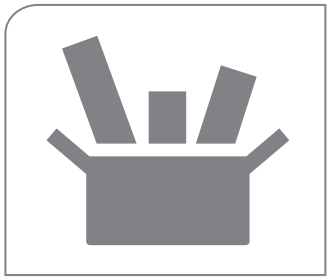
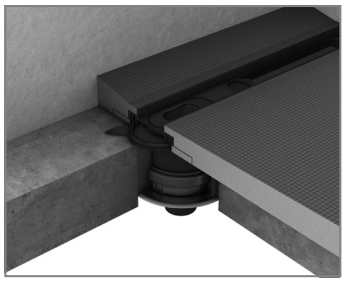
LINE Ablauf senkrecht, DN 50 mit Feuerstopp

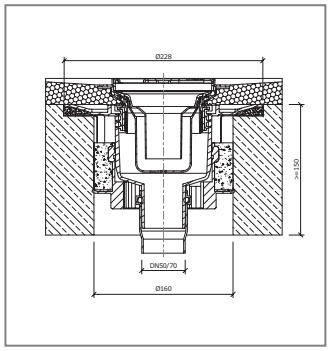


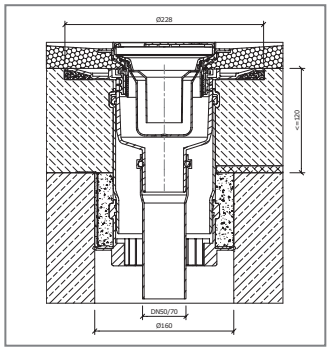


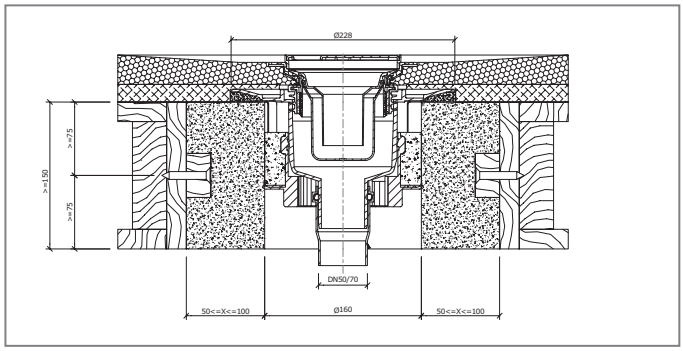




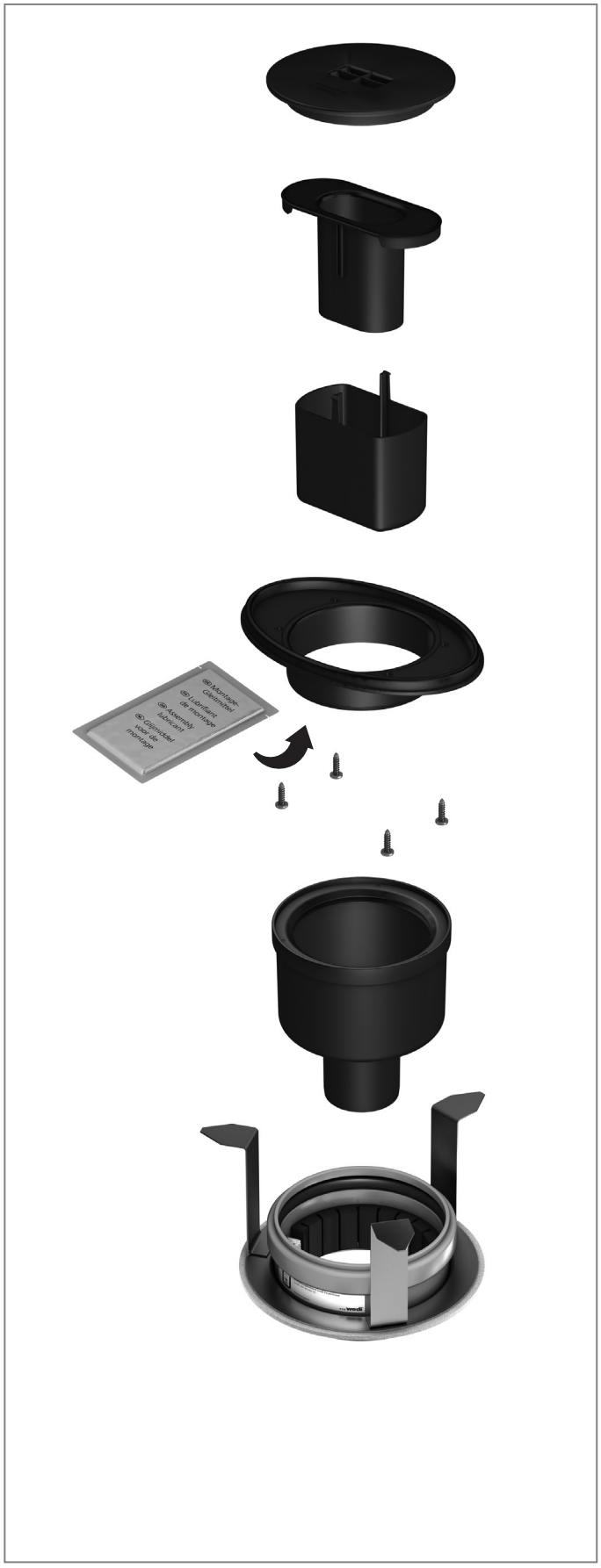
BC A1B 050000XK

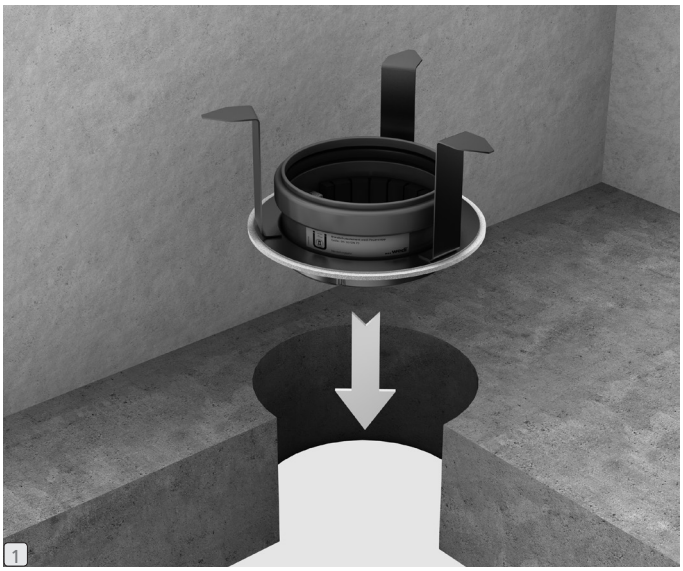


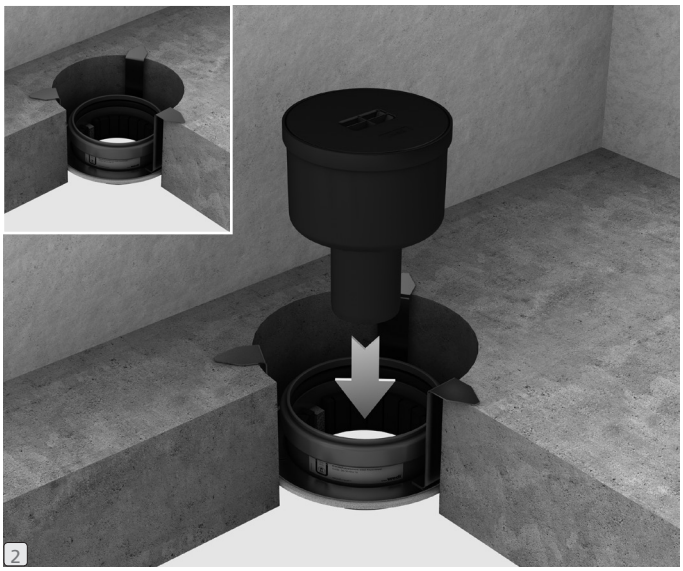


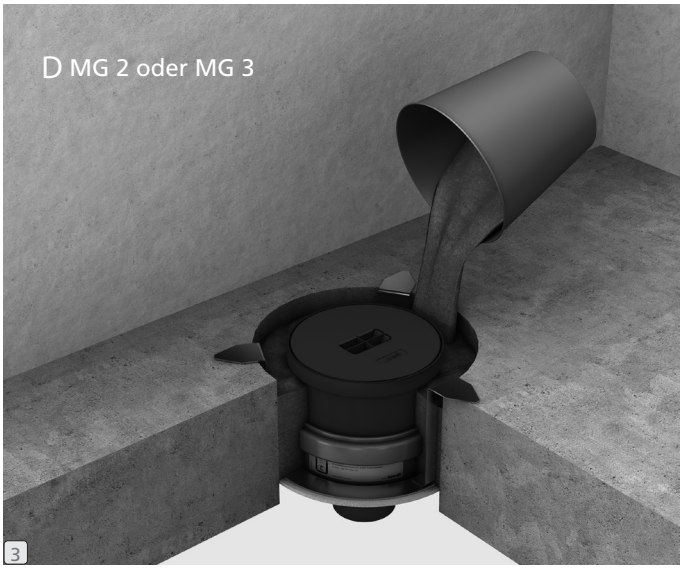


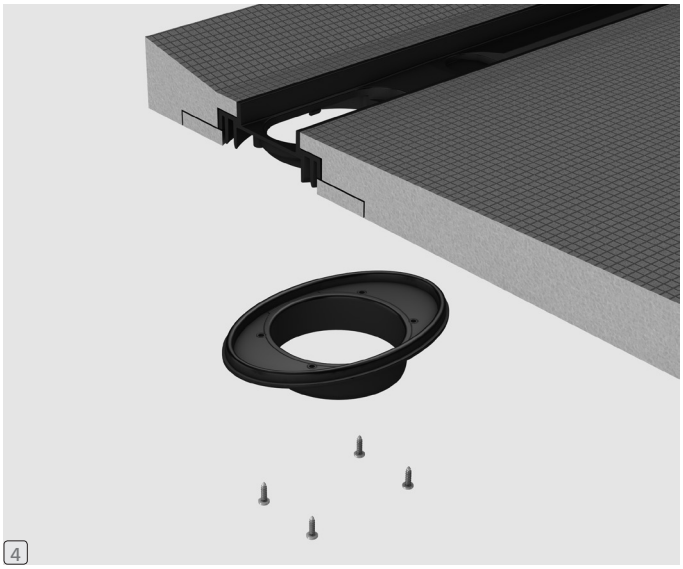
Einbaubeispiele / Installation example / Exemple d'installation

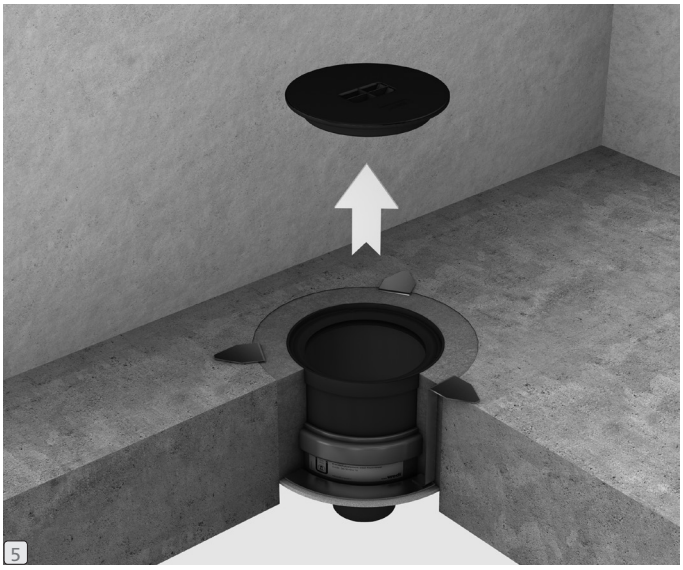


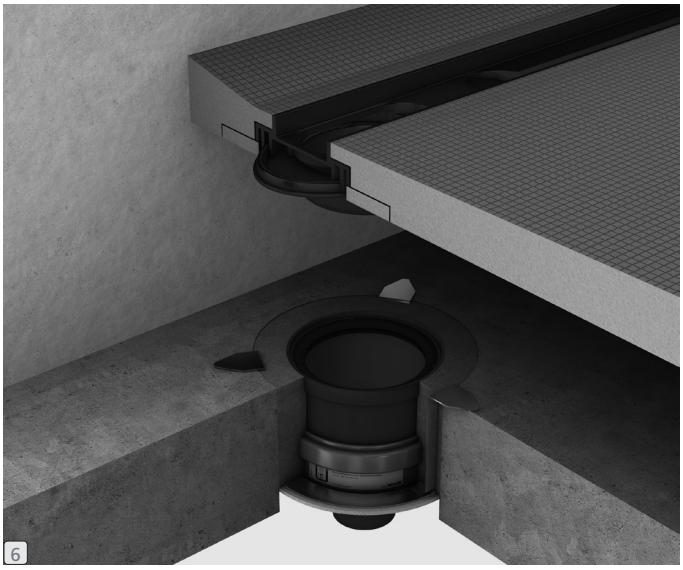

1

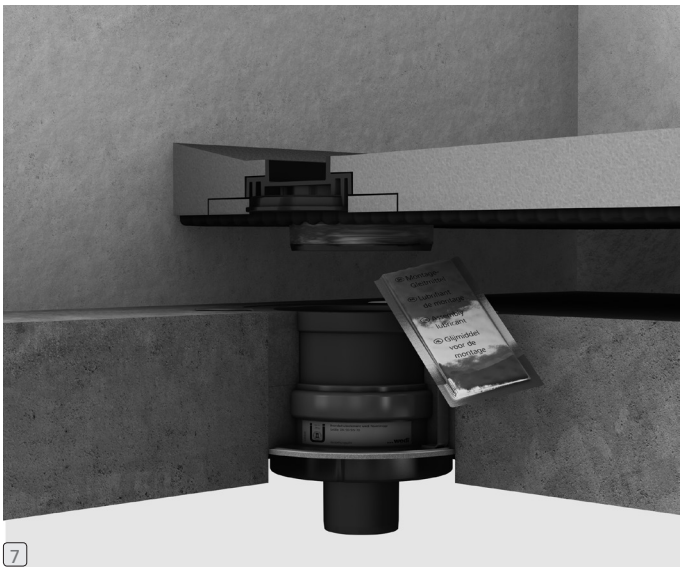

2


D MG 2 oder MG 3
3


4


5


6


Montage
Gebruik
Instruction
for installation
Istruzioni
per il montaggio
Instrucciones
de montaje
Instruções
de montagem
Οδηγίες
τοποθέτησης
Monteringsanvisning
Asennusohje
Návod k montáži
Návod na montáž
Instrukcja montażu
Инструкция
по монтажу
Montageanleitung
Instrukcja montażu
Инструкция
по монтажу
Montageanleitung
Οδηγίες
τοποθέτησης
Monteringsanvisning
Asennusohje
Návod k montáži
Návod na montáž